alexandersolia
Food processing

Tausendsassa

Empfohlen von TV-Koch Ralf Jakumeit

NEU!

m6 Mehrzweck-Küchenmaschine

m 6

MEHRZWECK-KÜCHENMASCHINE

GASTRO / GV

Im Überblick:

- → Schutzklasse IP 54
  (IP 65 in Planung)
- → EASY-KLICK System
  (Rührkessel)
- → Komplett in Edelstahl
  (HACCP optimiert)
- → Selbsterklärende digitale Steuerung
  (mit Überlastungsschutz)
- → Modulares Baukastenkonzept
  (einfaches Handling)

Einteilige Gehäuse-Kesselaufnahme
(ideal für Teigverarbeitung)

EASY-KLICK System
(für den Rührkessel)

GN-Behälter unterstellbar

XXL-Einfüllschacht als Depot zur Verarbeitung großer Mengen in einem Arbeitsschritt

Zubehör

Universalgrundgerät, Edelstahl
561 000 0311*

Für Schneidevorsatz und Schrägschnittaufsatz unbedingt erforderlich!

Schneidevorsatz mit Sicherheitsabschaltung, inkl. Stopfer
104 018 000*

Achtung: Universalgrundgerät nicht im Lieferumfang enthalten!

Schrägschnittaufsatz
mit Sicherheitsabschaltung, inkl. Stopfer
104 019 000

Achtung: Universalgrundgerät nicht im Lieferumfang enthalten!

Bogenmesserscheibe, Edelstahl, verstellbar, 2-flügelig
0 - 5 mm 561 000 0352*

Scheiben schneiden von z. B. Kraut, Gurke, Paprika, Zwiebeln

Bogenmesserscheibe, Edelstahl, verstellbar, 1-flügelig
0 - 10 mm 130 275 000

Scheiben schneiden von weichem Gemüse

Sichelmesserscheibe, Edelstahl
3 mm 561 000 0363
4 mm 561 000 0360*
6 mm 561 000 0361
Scheiben schneiden von z. B. gekochten Kartoffeln, Lauch, Champignons, Zwiebeln, weichem Obst

Streifenschneidescheibe, Edelstahl
2 x 2 mm Juliennes 561 000 0362
4 x 4 mm Juliennes 561 000 0364
6 x 6 mm 561 000 0366
8 x 8 mm 561 000 0368
Streifen schneiden von z. B. Karotten, Kohlrabi, Radieschen

Wellenschnittmesserscheibe, Edelstahl, verstellbar
4 mm 561 000 0369
6 mm 561 000 0367

Wellenschnitt von z. B. rote Bete, Gurke, Karotte

Zubehör

Grundträgerscheibe,
Edelstahl für: Rohkostscheibe,
Schnitzelscheibe,
Reibescheibe,
Kartoffelreibescheibe
Reibekuchenscheibe

568 000 0370*

Rohkostscheibe, Edelstahl, handgeschärft
2 mm 561 000 0380
2,5 mm 561 000 0382
3 mm 561 000 0371*
4 mm 561 000 0374
Rohkosten von z. B. Sellerie, Rettich, Kartoffeln, Parmesan

Schnitzelscheibe, Edelstahl, handgeschärft
6 mm 561 000 0372*
9 mm 561 000 0373

Schnitzeln von z. B. Sellerie, Rettich, Kartoffeln, Gouda

Reibescheibe, Edelstahl
2 mm 561 000 0381
3 mm 561 000 0375*
4 mm 561 000 0378

Reiben von z. B. Brot, Nüsse, Mandeln, Schokolade, Käse

Kartoffelreibescheibe,
Edelstahl, kronenverzahnt
561 000 0376

Reiben von z. B. Kartoffeln, Parmesan

Reibekuchenscheibe,
Edelstahl, teilweise kronenverzahnt
kombiniert aus 376 / 380
561 000 0377

Reiben von z. B. Kartoffeln

Würfelschneider komplett, Edelstahl
4 x 4 x 5 mm 103 240 100
5,5 x 5,5 x 5 mm 103 243 100
8 x 8 x 10 mm 103 246 100
11 x 11 x 10 mm 103 250 100
16 x 16 x 10 mm 103 252 100
22 x 22 x 10 mm 103 255 100

Schutzhaltegriff
für Würfelmesserscheibe
105 040 190

Reinigungsbürste
1500876

Wechselscheibenständer, Edelstahl,
für 2 Scheiben und 7 Wechselscheiben
561 000 0191*

Scheibenständer, Edelstahl, für 5 Scheiben
561 000 0190

Zubehör

Planeten Rühr-, Schlag- und Knetwerk 15 l
106 035 000*

Im Lieferumfang enthalten:
Planetenrührkopf, Rührkessel 15 l, Abdeckhaube 15 l, Schlagbesen, Rührbesen und Knethaken.

Schlagbesen, Edelstahl
15 l 561 000 0232

Rührbesen, Edelstahl
15 l 561 000 0242

Knethaken, Edelstahl
15 l 561 000 0265

Fleisch-und Gemüsewolf 70 mm, Edelstahl mit Sicherheitsabschaltung

104 045 000*

Im Lieferumfang enthalten:
Fleischschale, Stopfer, Fleischwolfgehäuse, Schnecke, Schneidsatz 3-teilig, codiert, Edelstahl, L&W.

Inkl.: Vorschneider, Messer 4-flügelig Lochscheibe 4 mm, Distanzring 13 mm.

Zubehör

Universalgehäuse
für Streifenschneider, Steaker und Mürber
104 025 101

Im Lieferumfang enthalten:
Edelstahlgehäuse und Kupplung M 6.
Achtung: immer mit Set Streifenschneider oder Set Mürber/Steaker bestellen.

Set Streifenschneider
104 025 100
Sicherheitsabschaltung nach EU-Norm!

Im Lieferumfang enthalten:
Deckel komplett inkl. Trichter, Magnethalter und Stößel. Achtung: Universalgehäuse sowie die jeweiligen Einsätze sind nicht im Lieferumfang enthalten.

Schneideeinsatz, Edelstahl

3,3 mm	15 00 727
5,0 mm	15 00 728
6,6 mm	15 00 729
9,9 mm	15 00 730
19,8 mm	15 00 731

Set Steaker/Mürber
104 027 100

Im Lieferumfang enthalten: Einfüllschacht und Magnethalter. Achtung: Universalgehäuse sowie die jeweiligen Einsätze sind nicht im Lieferumfang enthalten.

Steakereinsatz
15 00 732

Fleischmürbereinsatz
15 00 733

Daten und Fakten

Technische Daten

Anschluss	400 V, 50 Hz 3 m Anschlusskabel mit CEE-Stecker, 5-polig
Leistung (kW)	0,5 / 0,7
Elektrische Absicherung (A)	16
Schutzart	IP 54 (spritzwassergeschützt)
Drehzahl min $^{-1}$	160 / 320
Abmessung (L x B x H)	296 x 611 x 551 mm
Gewicht (kg)	28

M 6 Mehrzweck-Küchenmaschine

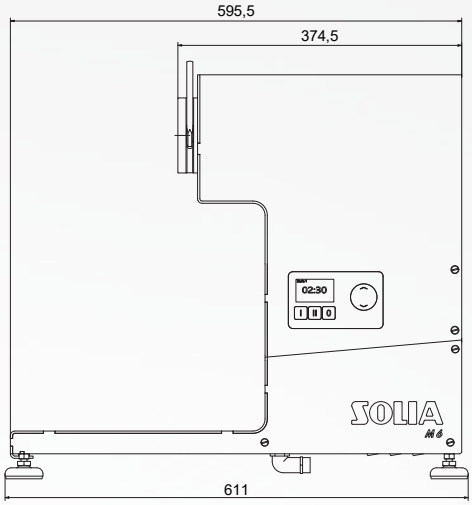

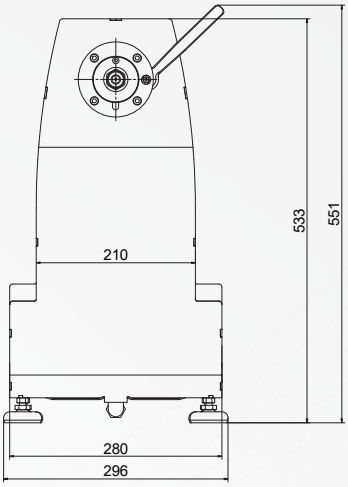

Verarbeitungskapazitäten

Beschreibung	Anwendung	Durchsatz**
Bogenmesserscheibe 2- flügelig	Schneiden von Gemüse in Scheiben	50 - 200 kg/h
Bogenmesserscheibe 1 - flügelig	Schneiden von weichem Gemüse in Scheiben	50 - 100 kg/h
Sichelmesserscheibe	Schneiden von gekochten Kartoffeln in Scheiben, Lauch und Champignons	80 - 150 kg/h
Streifenschneidescheibe	Streifen schneiden von z. B. Sellerie, Karotten,	80 - 150 kg/h
Rohkostscheibe	Rohkosten von z. B. Sellerie, Rettich, Kartoffeln, Karotten, Parmesan	80 - 180 kg/h
Schnitzelscheibe	Schnitzeln von z. B. Sellerie, Rettich, Kartoffeln, Karotten, Gouda	120 - 200 kg/h
Reibescheibe	Reiben von z. B. Brot, Nüsse und Mandeln, Schokolade, Käse	50 - 120 kg/h
Kartoffelreibescheibe	Reiben von z. B. Kartoffeln, Parmesan	50 kg/h
Reibekuchenscheibe	Reiben von z. B. Kartoffeln	50 kg/h
Würfelschneider	Würfeln von Gemüse und Obst	120 - 200 kg/h

**Die Durchsatzleistungen sind abhängig von Schneidstärke und Produkt.

Die Bilder sind Prinzipdarstellungen und können von den tatsächlichen Ausführungen abweichen. Technische Änderungen vorbehalten. Weiteres Zubehör entnehmen Sie bitte unserer Preisliste.
*Mit Sternchen gekennzeichnete Artikel gehören zur empfohlenen Grundausstattung.

alexandersolia GmbH Alexanderstr. 59 – 61 D-42857 Remscheid
info@alexandersolia.com www.alexandersolia.com

Alexanderwerk SOLIA